6610-31-~~409А~~ 595

Восстановленный подшипник №1

Модуль	5
Число зубьев	22
Угол профиля исходного контура	20°
Длина общей нормали	$38{,}44^{-0{,}08}_{-0{,}13}$
Степень точности по нормали НЗ 36-1	7
Гарантированный боковой зазор	Д
Допуск на колеб. измерит. межцентр. расст. на оборот	0,028
Зацепл. с дет. 6610-31-~~594~~ 594	
Максим. раб. скорость	25 м/сек

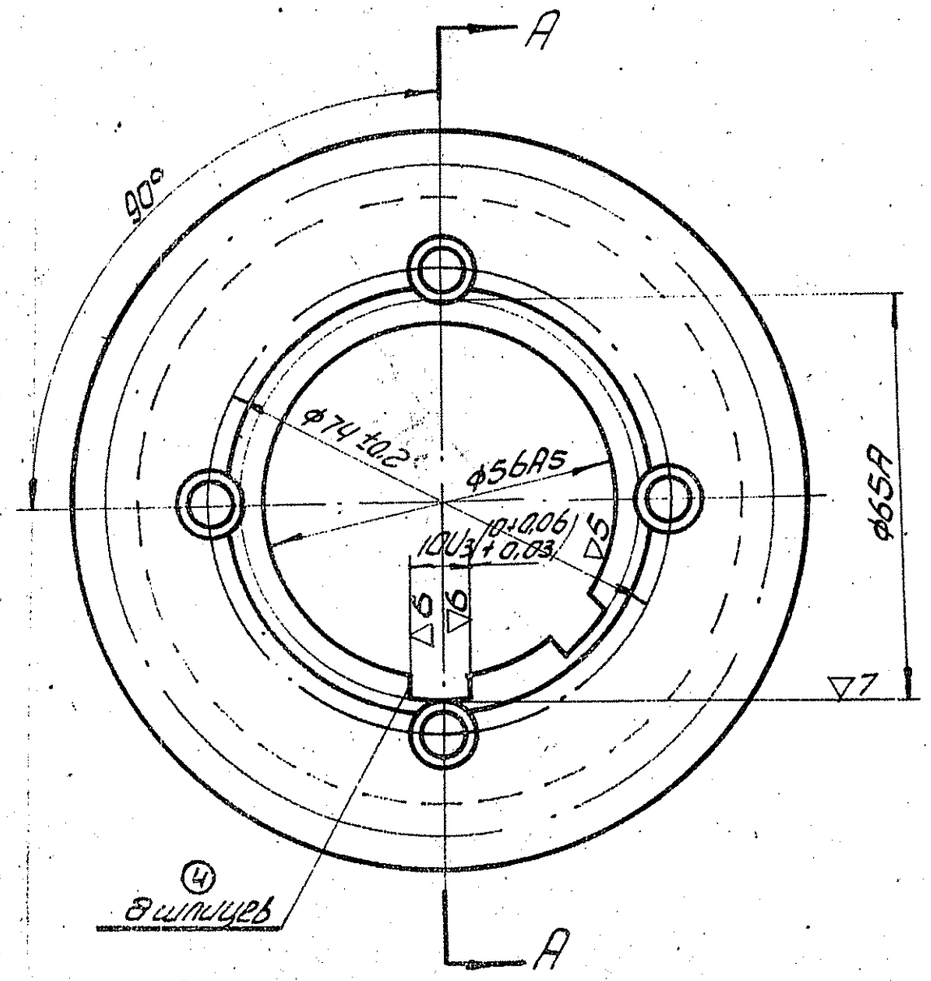

⑤ Форма закругления зубьев

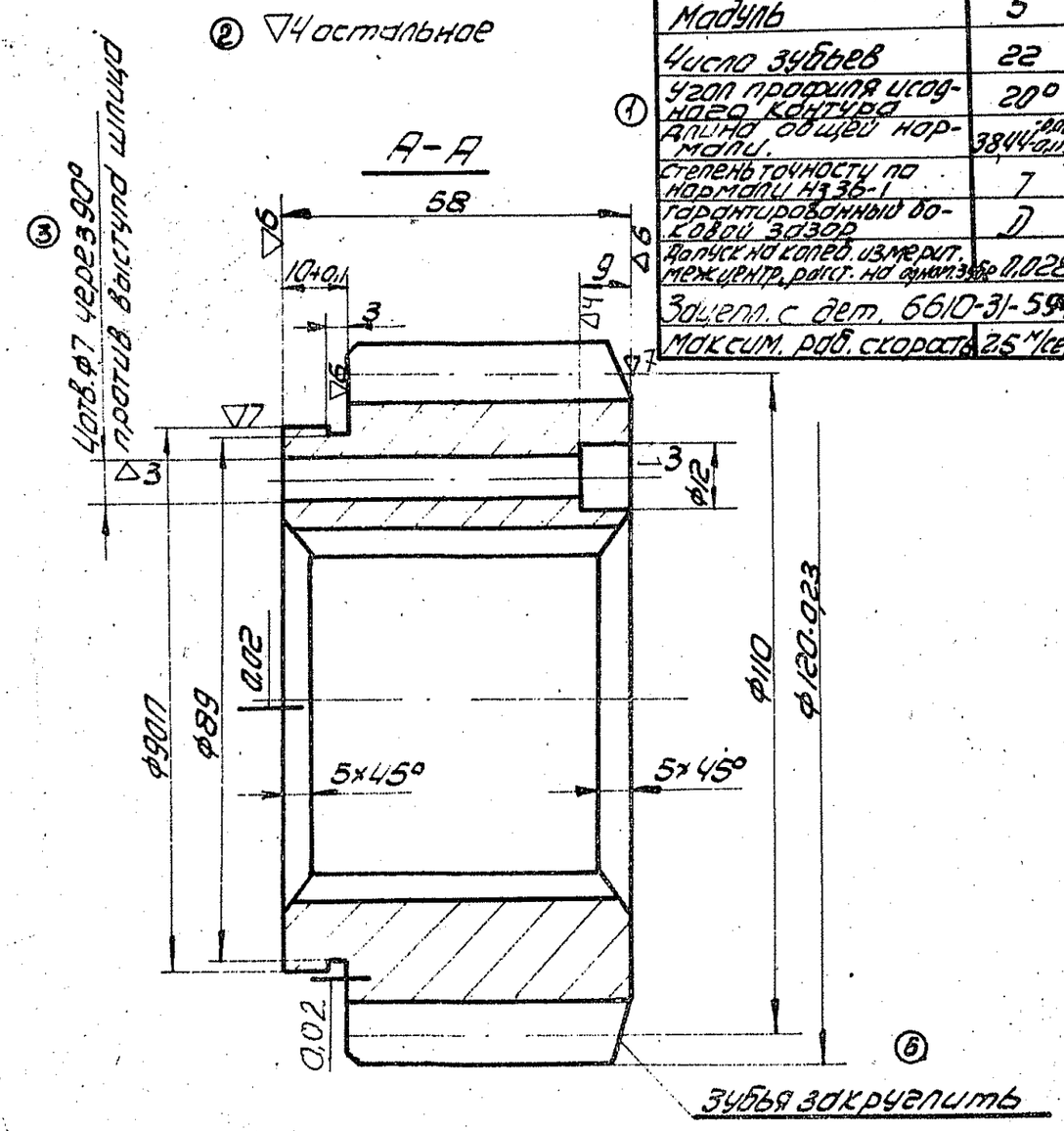

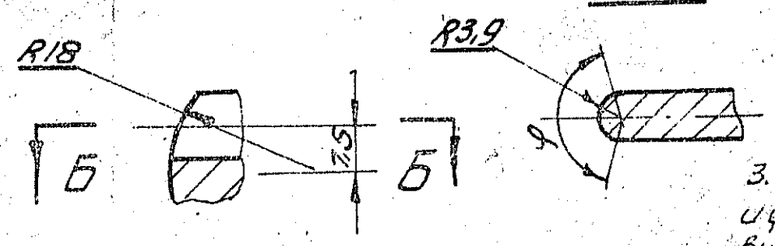

$150 \le \varphi_1 \le 180$

Позиции обозначенные ◯ подлежат переводу на иностранный язык.

3. Остальные р-ры и форма канавок для выхода шлиф. круга по ГОСТ 8820-69 исп. 1.

⑦ Тех. требования:

1. Зубья т.о 40Х-ТВЧ 45-42.
2. Овальность и конусность на ф90П не более 0,012 мм.

Согласовано: гл. металлург /Малик/

Изм	Кол	№док	Подп	Дата	Наименование детали	№ чертежа
Констр		Львова			Шестерня ⑧	6610-31-~~409А~~ 595
В. кон		Обсянникова		20/6-69		Литера / Вес / М-б
Контр						2,7 / 1:1
Технол					Материал ⑨	Лист 1 / Листов 1
Н. бюро		Половикова			Сталь 40Х	
Норм.						

⑩

Инв. № подл. | Подп. и дата | Взам. инв. № | Инв. № дубл. | Подп. и дата

6-213